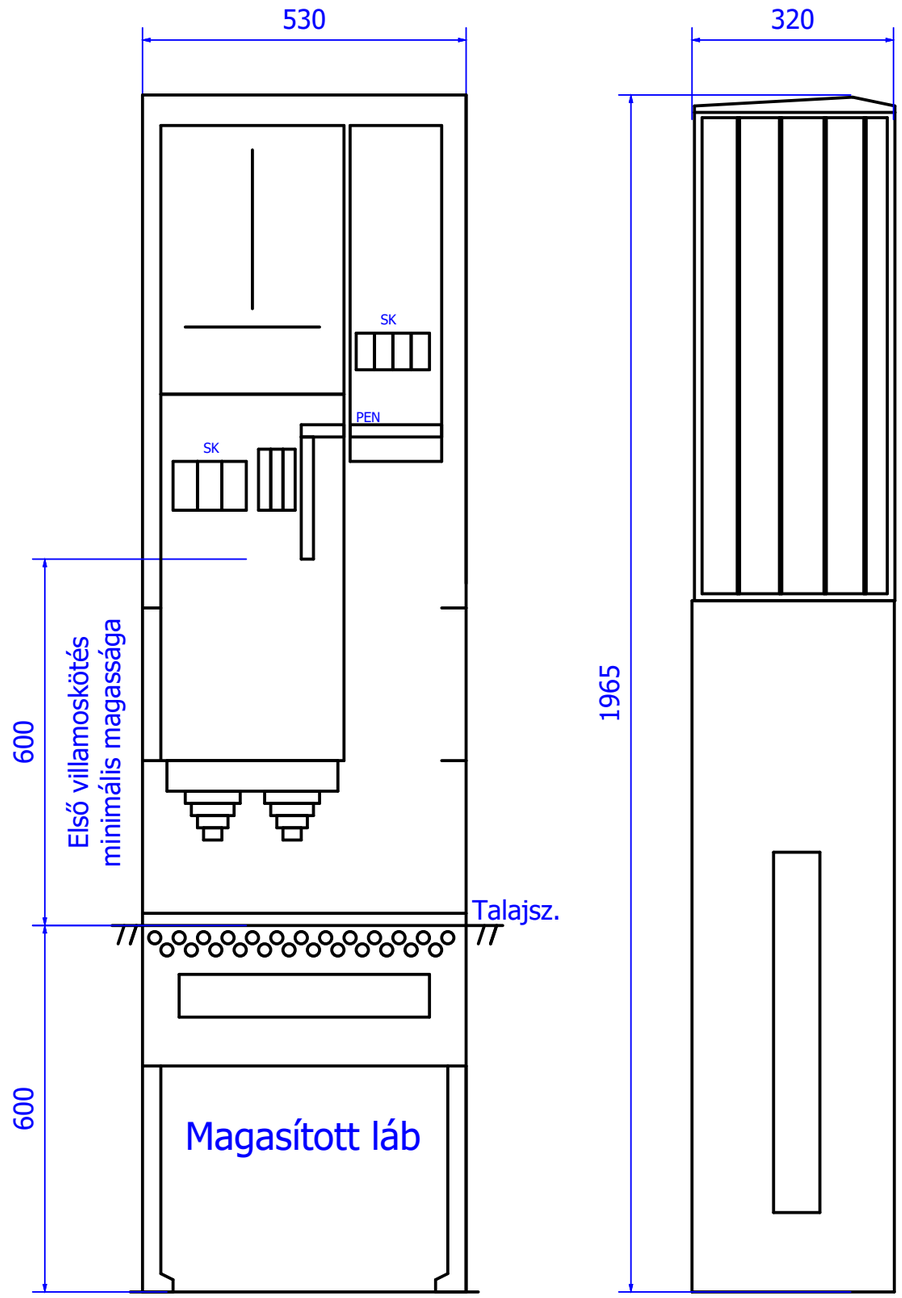

Direkt mérőszekrények szerelésénél
vezeték keresztmetszet:

Maximális áram	Mindennapszaki
☐ 32A-ig	10mm2
☐ 80A-ig	25mm2

2

Ellenőrizte: Gyulai József Gyulai Vilmos	Kivitelező: GYULAI Irányítástechnikai Kft. Debrecen, Álmos utca 5-7. Tel.: (52)470-500		GYI53-80-SK240/SK elrendezés	2023.03.09
Rajzolta: Tarcsai István Tóth János Harsányi Ákos		Rendszerengedély azonosító: GYI23.ES063(IN53)-K-M80A	VR-23-000419	= + Lap 1 / 3

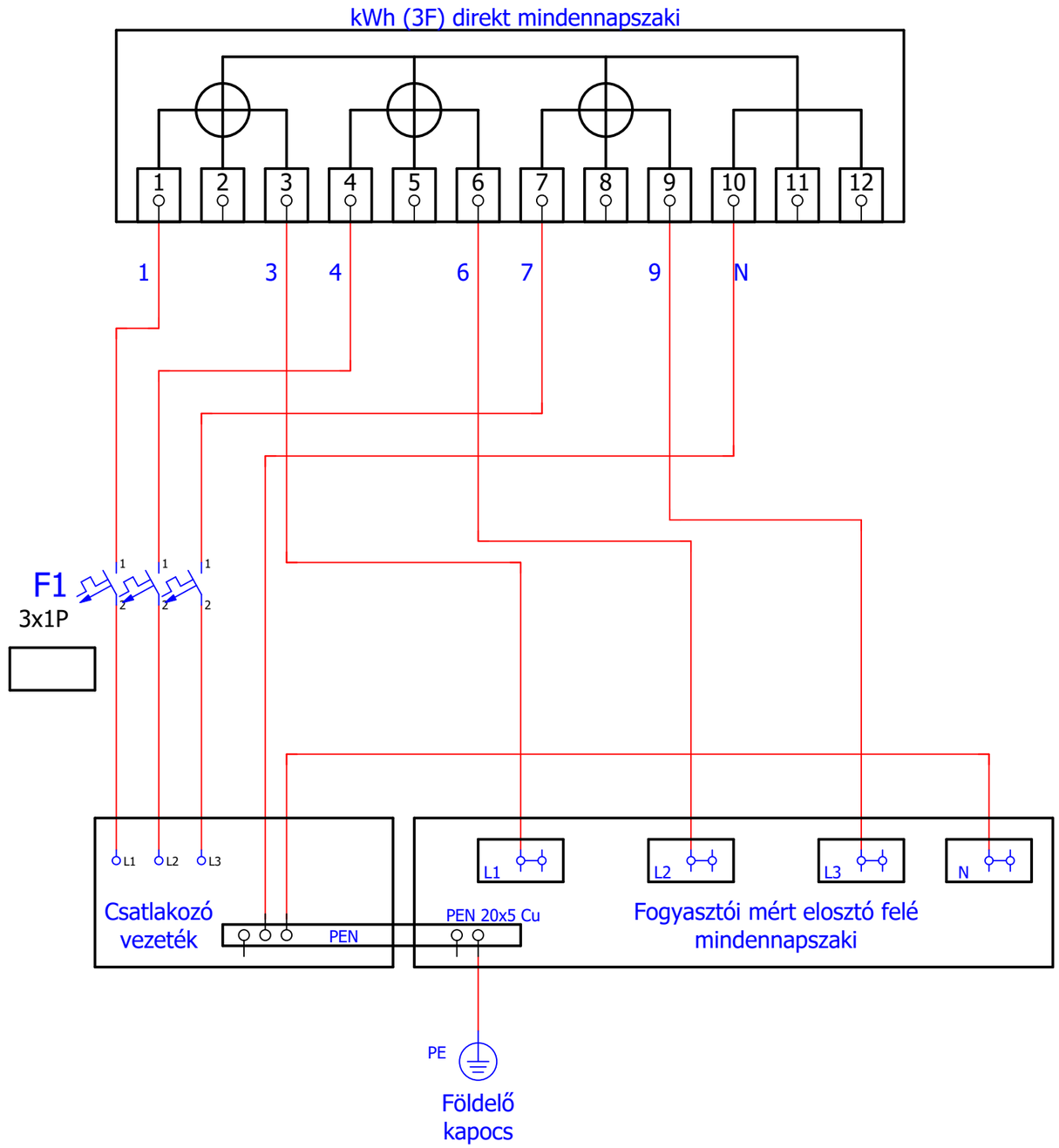

Ellenőrizte: Gyulai József Gyulai Vilmos	Kivitelező: GYULAI Irányítástechnikai Kft. Debrecen, Álmos utca 5-7. Tel.: (52)470-500		GYI53-80-SK240/SK egyvonalas	2023.03.09
Rajzolta: Tarcsai István Tóth János Harsányi Ákos		Rendszerengedély azonosító: GYI23.ES063(IN53)-K-M80A	VR-23-000419	= + Lap 2 / 3

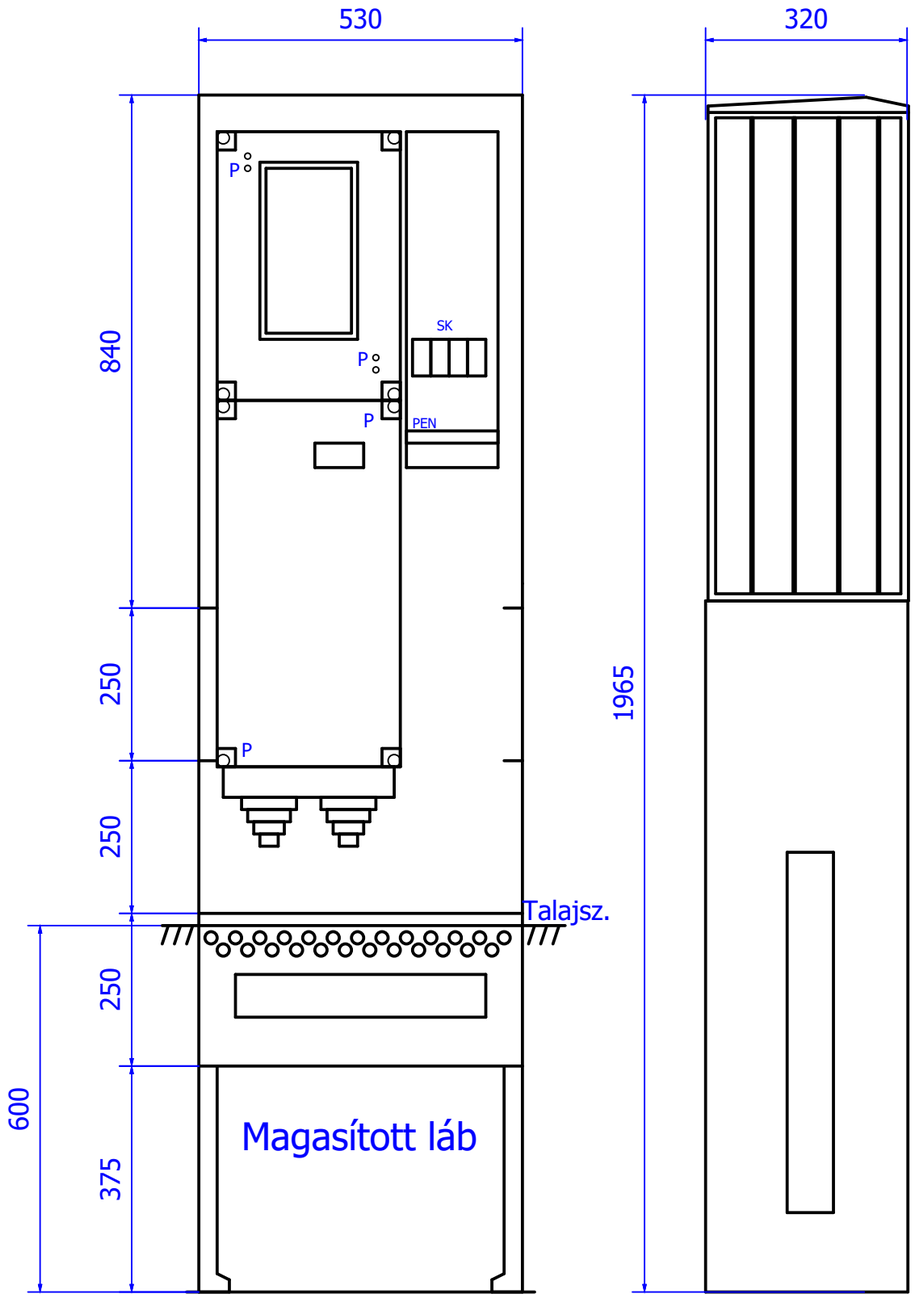

2

Ellenőrizte: Gyulai József Gyulai Vilmos	Kivitelező: GYULAI Irányítástechnikai Kft. Debrecen, Álmos utca 5-7. Tel.: (52)470-500		GYI53-80-SK240/SK plomba	2023.03.09
Rajzolta: Tarcsai István Tóth János Harsányi Ákos		Rendszerengedély azonosító: GYI23.ES063(IN53)-K-M80A	VR-23-000419	= + Lap 3 / 3